平成１８年度（第６０回）関東高等学校男子バレーボール大会　競技記録

【競技会場】　第１日（６月３日）ぐんまアリーナＡ・Ｂ・Ｃ・Ｄ　ぐんま武道館Ｅ・Ｆ　サブアリーナＧ・Ｈ
第２日（６月４日）ぐんまアリーナＡ・Ｂ・Ｃ・Ｄ

【競技開始時間】　第１試合　９：３０　第２試合　１０：３０　第３試合　１１：３０
第４試合　１２：３０　第５試合　１３：３０　第６試合　１４：３０
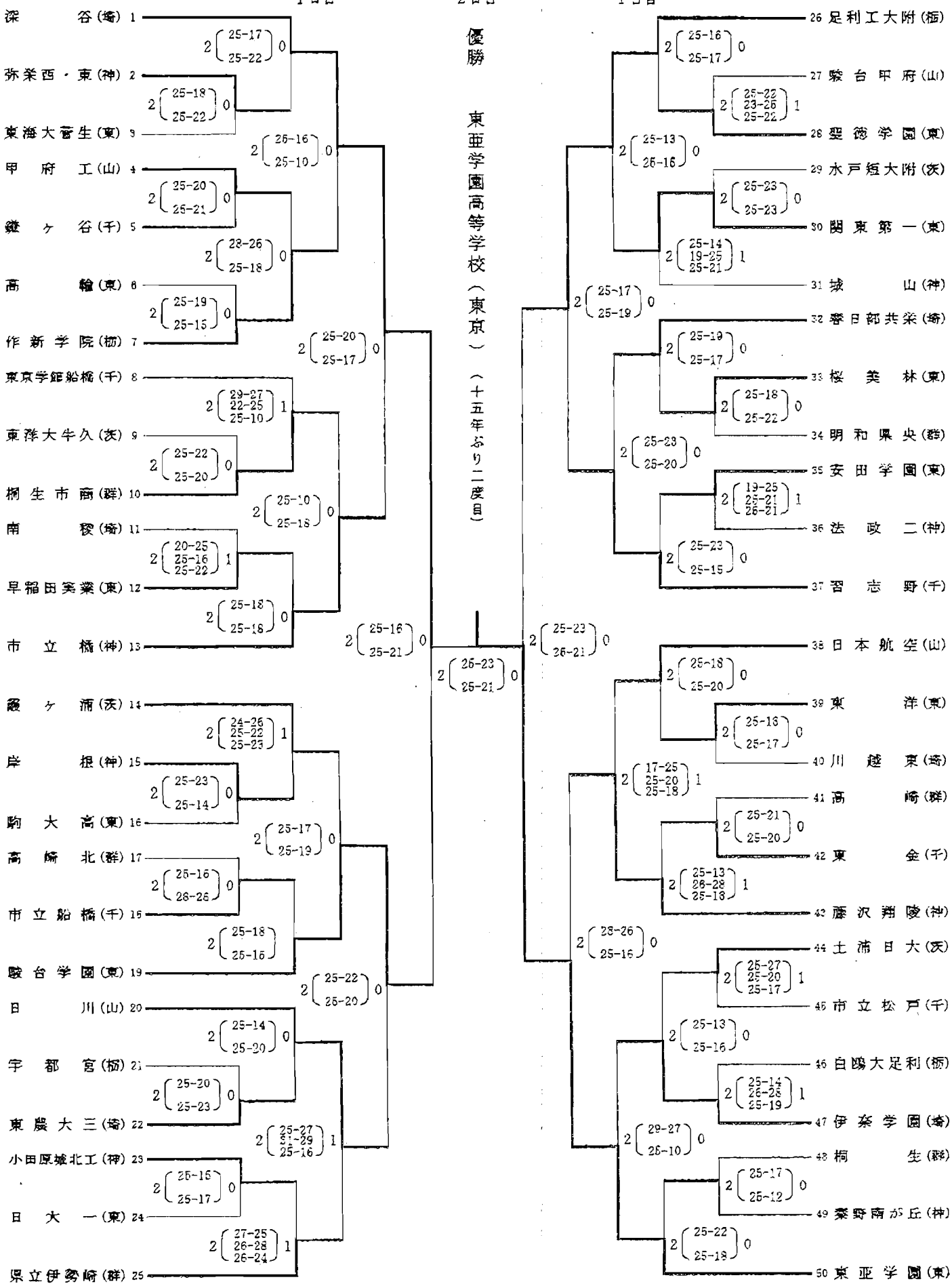
競技委員長　渡辺真一