# 第73回全日本バレーボール高等学校選手権大会栃木県代表決定戦【女子】

1 期　　日　令 和 2 年 9 月 20 日（ 日 ）・ 21 日（ 月 ）・ 10 月 31 日（ 土 ）11 月 1 日（ 日 ）

2 会　　場　20 日（ E ）
午前　集合 9:00
競技開始 10:00
午後　集合 12:45
競技開始 13:30

- 第1・2試合：午前
- 第3・4試合：午後
- 茂木町民体育館ABCD
- 県体育館　EF
- 石橋高校　G
- 那須拓陽高校　H

21 日（ 月 ）
集　合 9:00
競技開始 10:00

- 宇都宮市体育館ABC
- 宇都宮白楊高校D

31 日（ 土 ）
開　場 8:30
県北体育館
主競技場AB
男子 8:30集合
9:30競技開始
女子 13:00集合
14:00競技開始

1 日（ 日 ）
開　場 8:30
県北体育館
主競技場　特設コート
男子 9:00受付
10:00競技開始
女子 12:00集合
13:00競技開始

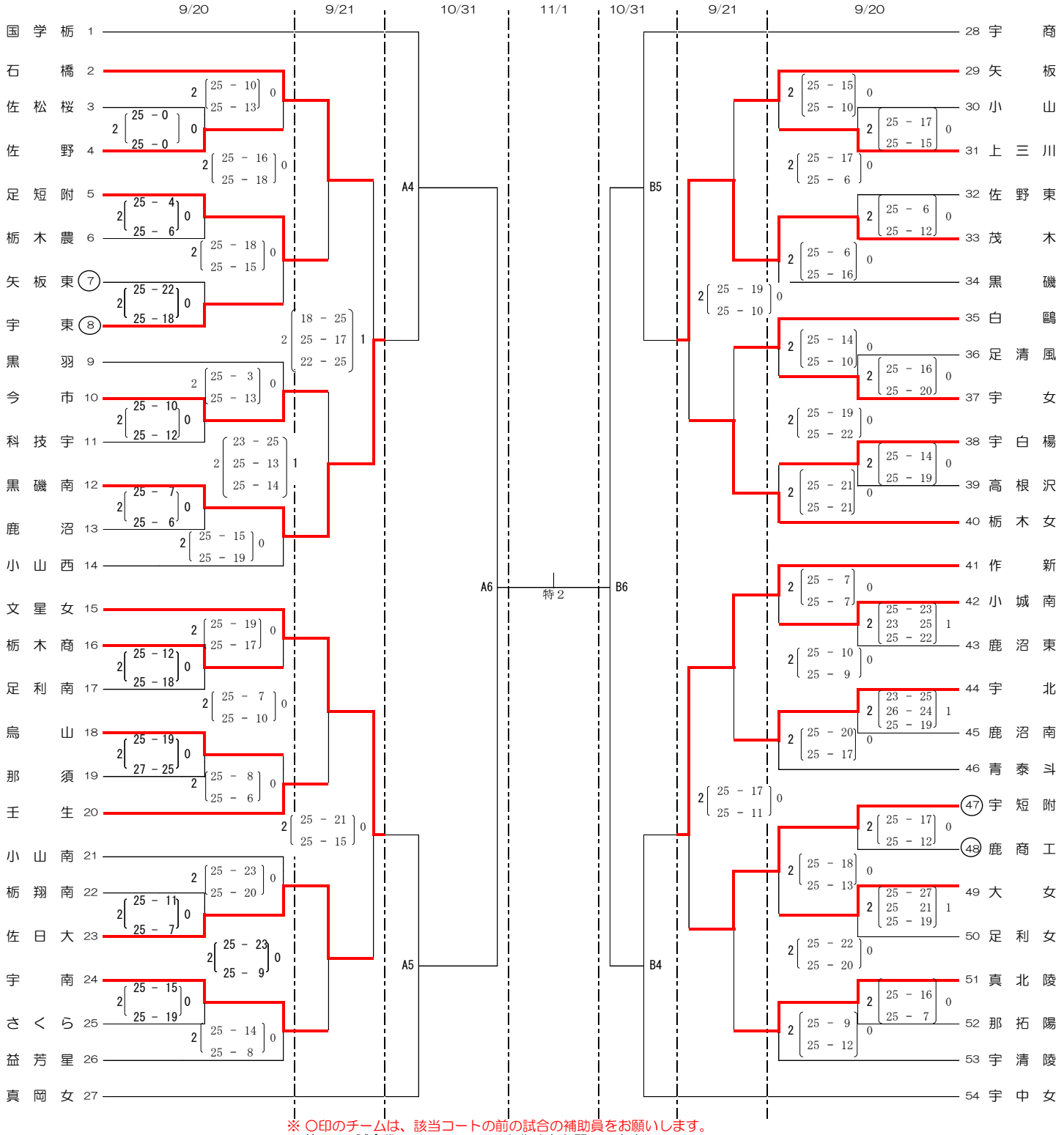


※ ○印のチームは、該当コートの前の試合の補助員をお願いします。
※ 第１・2試合目のチームで、コート作成をお願いします。
※試合球は、モルテンです。
注)下履き用シューズケースを用意し、ゴミは必ずチームで持ち帰ること。
栃高体連バレーボール専門部ホームページ　http://www.vtochigi.com/kou/index.html