第70回全日本バレーボール高等学校選手権大会栃木県代表決定戦【女子】

1 期　日　平成29年9月9日(土)・16日(土)・10月14日(土)・29日(日)

2 会　場

9月9日(土)
集　合　8:30
競技開始　9:30
清原体育館ABCD
県ﾄﾚｰﾆﾝｸﾞｾﾝﾀｰEF
※第5試合目以降は11時集合

16日(土)
集　合　8:30
競技開始　9:30
茂木町民体育館ABCD

10月14日(土)
清原体育館
主競技場　ABCコート
副競技場　Dコート
集　合　8:30
開会式　9:15
試合開始　10:20

29日(日)
清原体育館
主競技場　特設コート
受付開始　9:00
※男子受付は11:30まで
試合開始　[決勝]
女子　10:00　男子　12:30

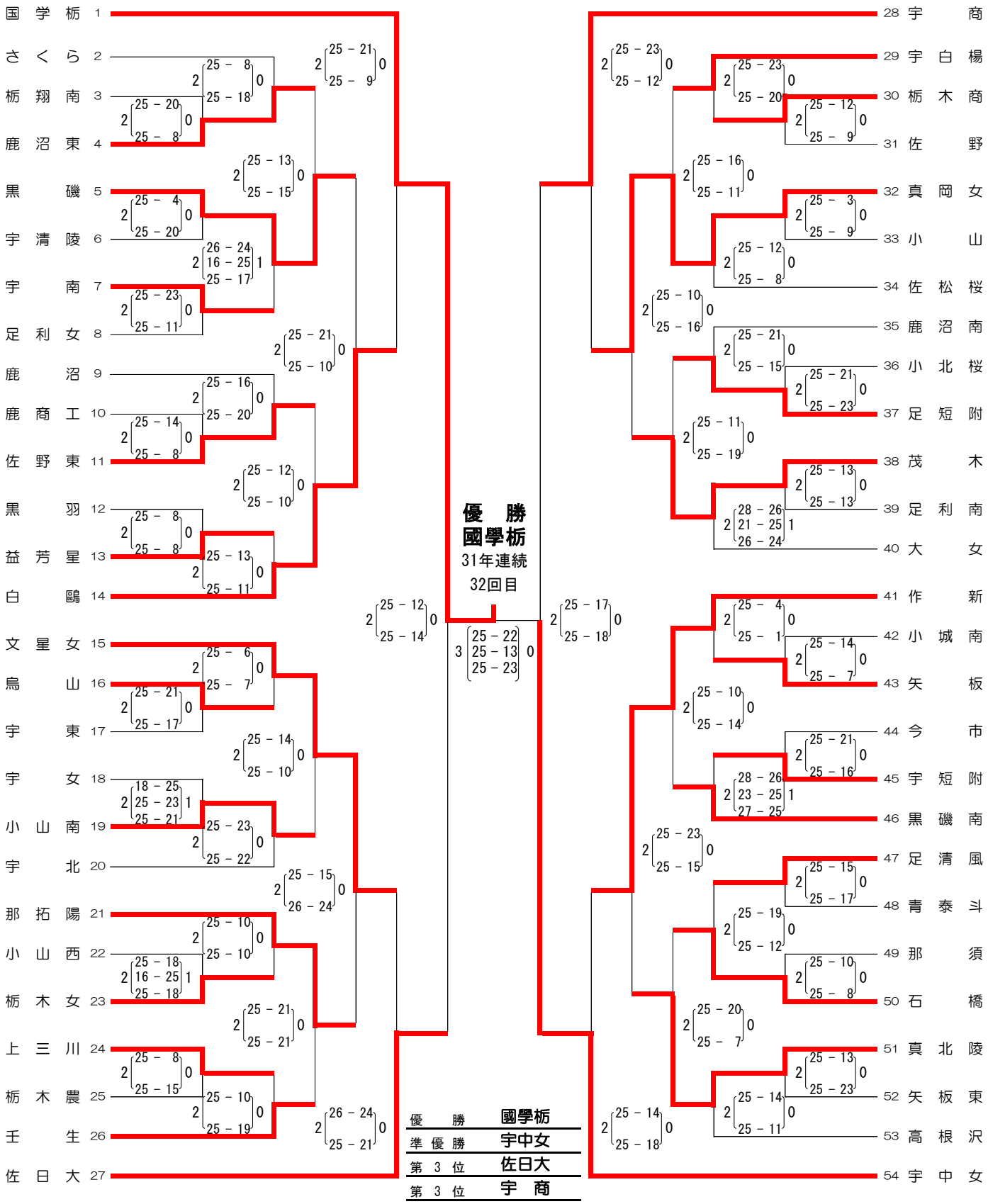

栃高体連バレーボール専門部ホームページ　http://www.vtochigi.com/kou/index.html