平成26年度　栃木県高体連中部支部新人バレーボール大会【男子】結果

【1日目】

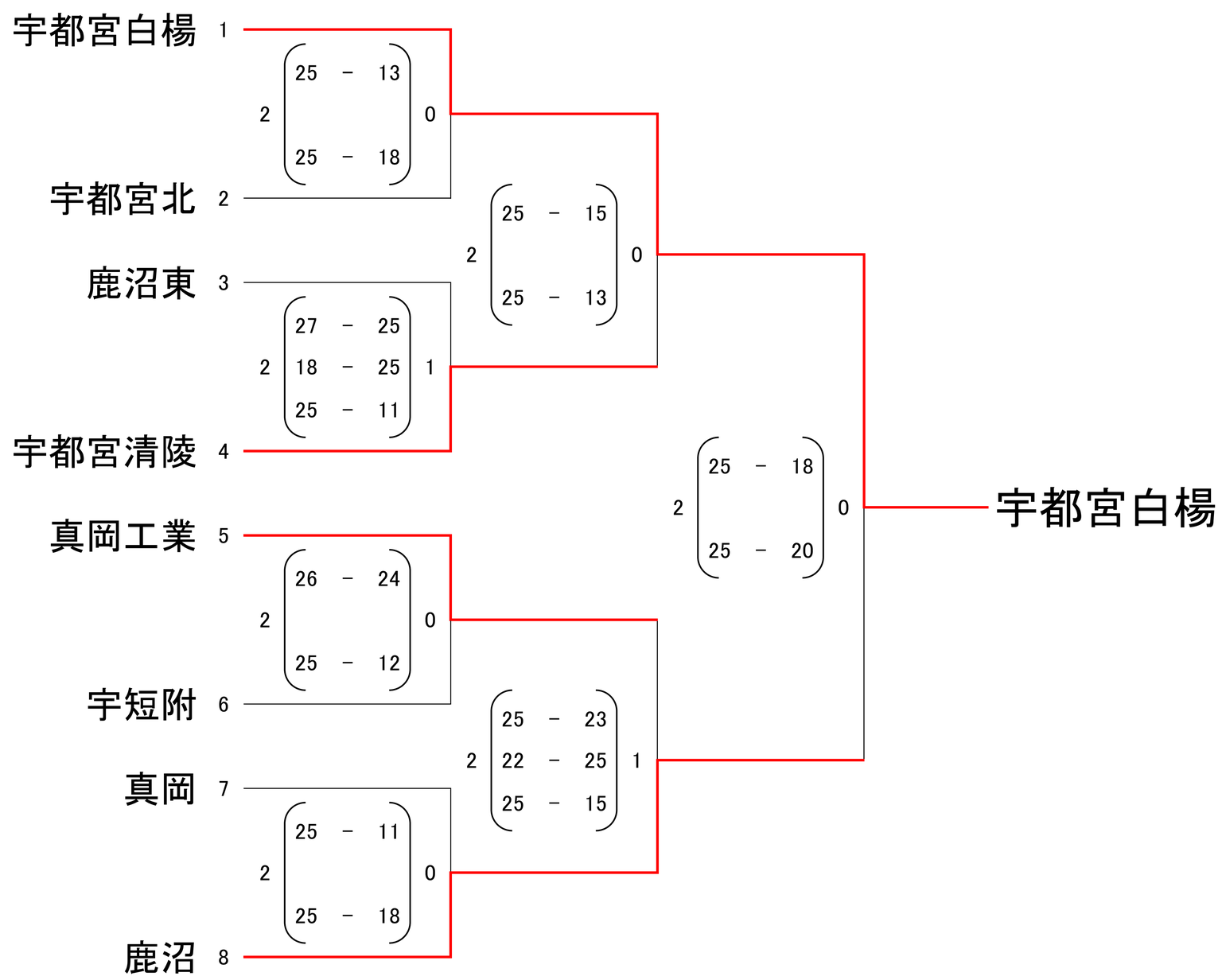

【2日目】

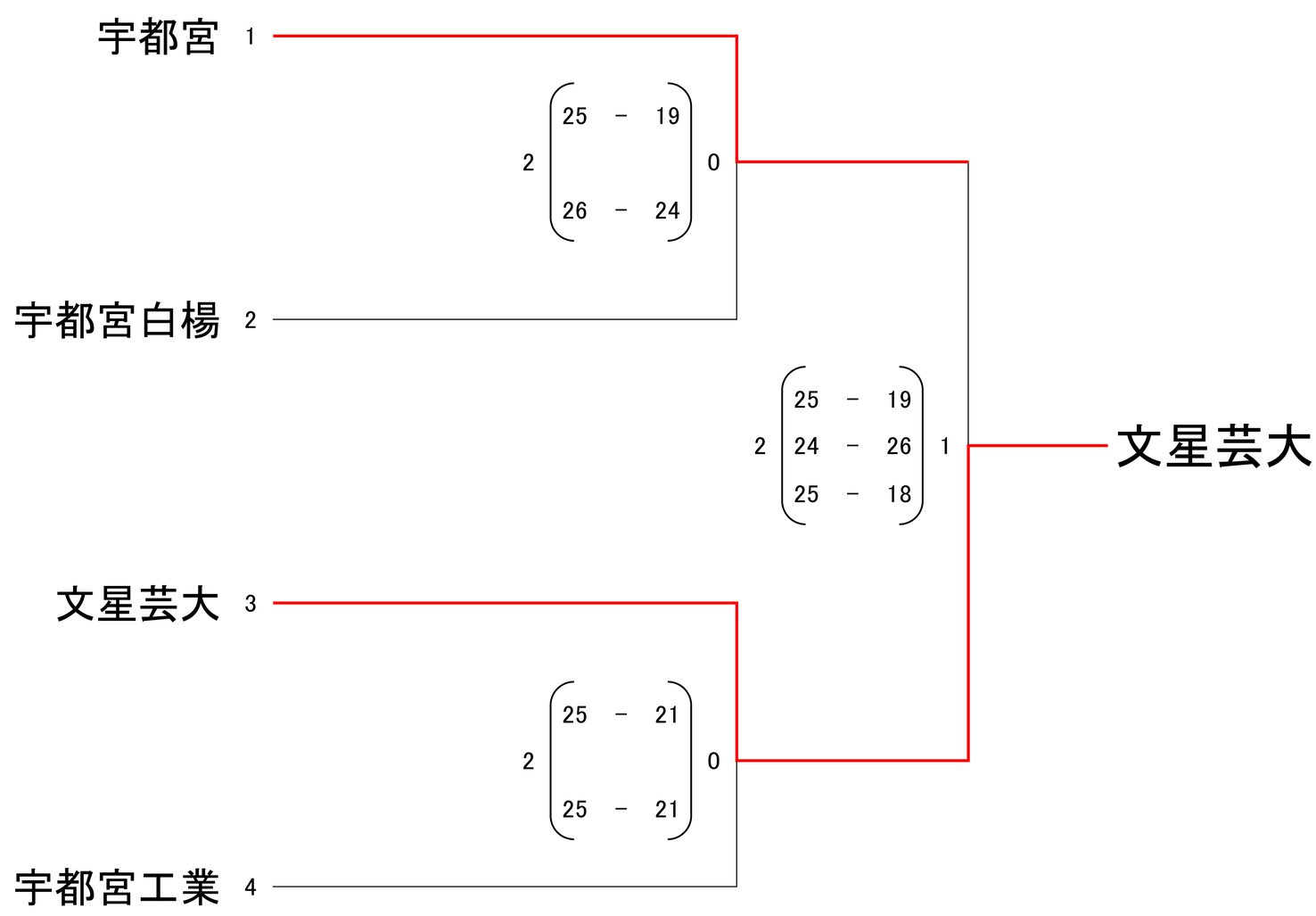

優　勝	文星芸大	準優勝	宇都宮	3位	宇都宮工業	3位	宇都宮白楊

平成26年度　栃木県高体連中部支部新人バレーボール大会【女子】結果

【1日目】

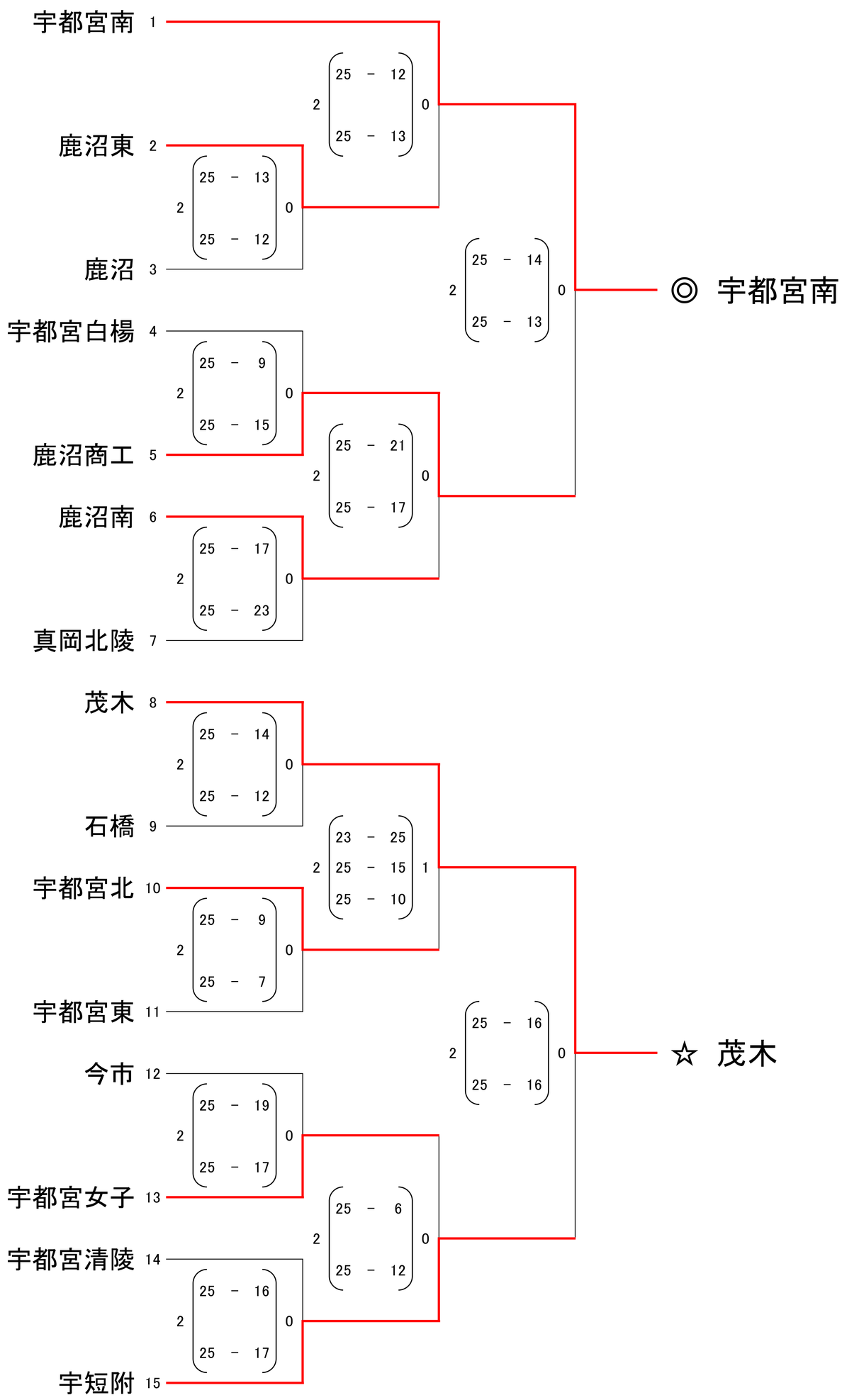

【2日目】

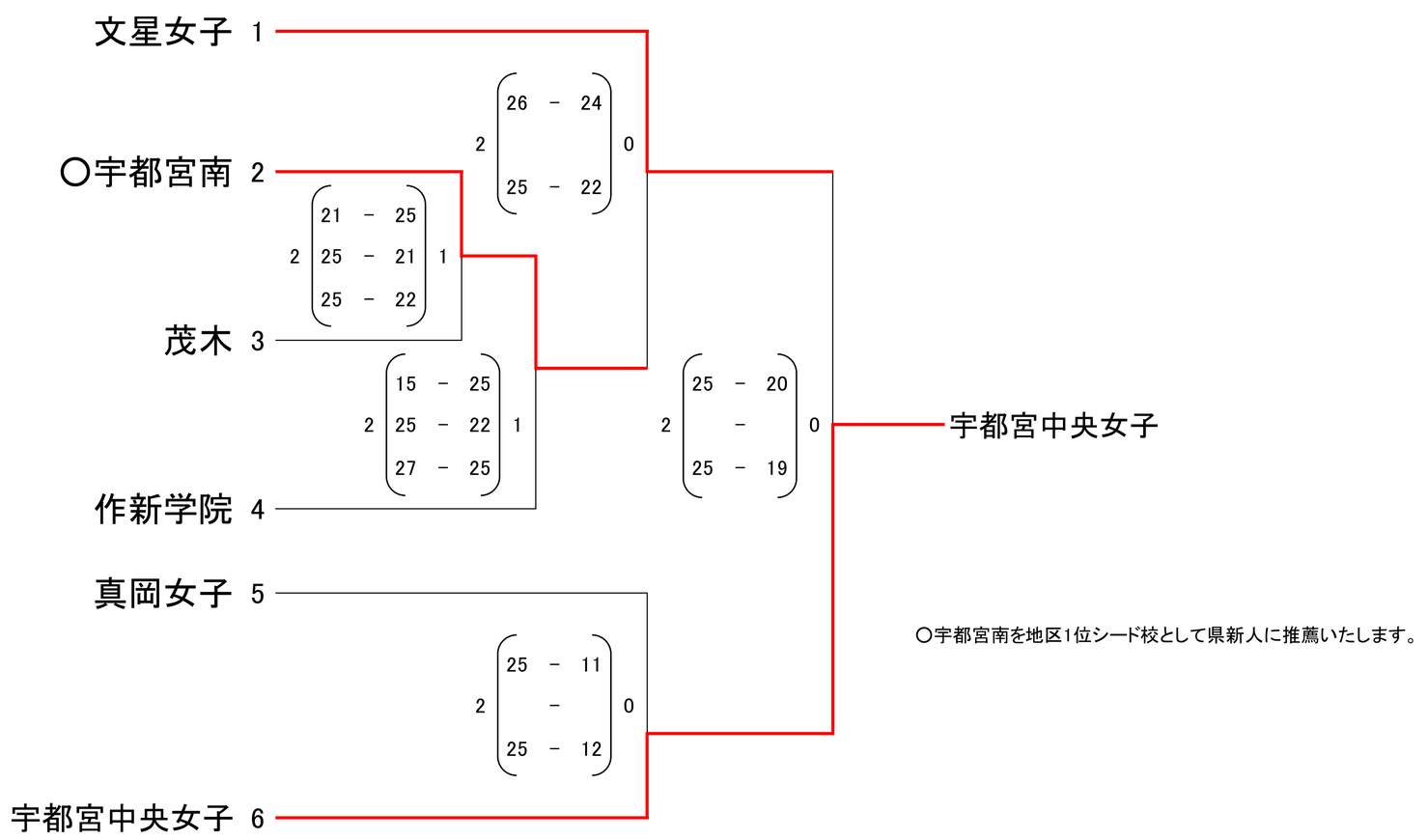

〇宇都宮南を地区1位シード校として県新人に推薦いたします。

優　勝	宇都宮中央女子	準優勝	文星女子	3位	真岡女子	3位	〇宇都宮南